A-A

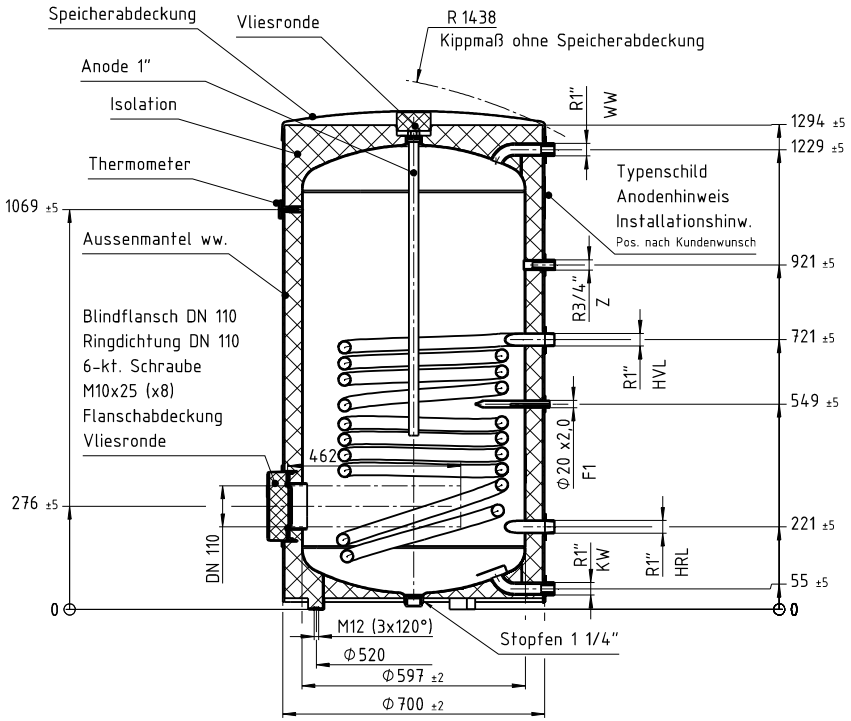

Ansicht ohne
Speicherabdeckung

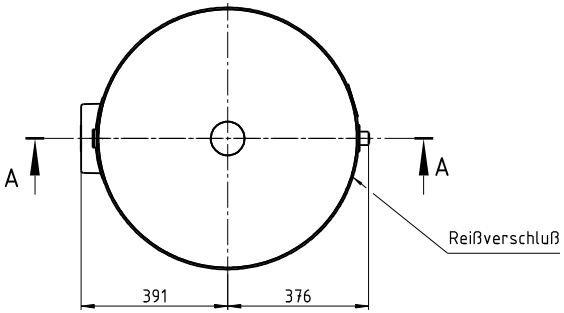

1:20
Ansicht mit Verpackung

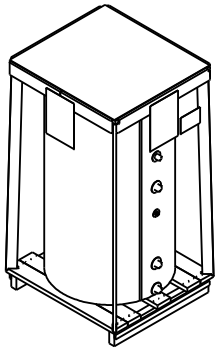

Trinkwassererwärmer gemäß EN 12897

	Warmwasser	Heizwasser
Betriebsdruck:	10 bar	10 bar
Prüfdruck:	13 bar	13 bar
Betriebstemp:	95°C	110°C
Tauscherfläche:		1,45m²
Inhalt:	304 l	10,1 l

Speichergewicht ohne Verpackung:	ca. 74 kg
Korrosionsschutz:	Trinkwasserseitig emailliert gem. DIN 4753
Isolation:	Schäumung Winkelmann Ecolso
Design:	Folienmantel ähnlich zu RAL 9010 Polyteile, <PS> Kunststoff, Farbe RAL 9005, tiefschwarz Anschüsse mit Kleberosetten versehen
Baustoffklasse:	B2, gem. DIN 4102
Energieeffizienzklasse:	69 W; B
Beipack:	Stellfüße (3x) an Palette befestigt, Anleitung, ErP Dokumentation
Verpackung:	Anschlüsse geschützt, Auf Palette verschraubt, in Folie geschrumpft, Verpackungskennzeichnung
Abmessung:	820x750x1478

Alle G-Gewinde nach DIN EN ISO 228
Alle R-Gewinde nach DIN EN 10226

TECHNISCHE ÄNDERUNGEN VORBEHALTEN

KW =Kaltwasser
WW =Warmwasser
Z =Zirkulation

HVL =Vorlauf Heizung
HRL =Rücklauf Heizung

F (1,2,....) =Fühler
EHP =opt. Einbau einer Heizpatrone

Index	Anz. Num.	Aenderung Change	Datum Date	Gezeich. Drawed	Geprueft Checked	Freigeg. Releas.

Projektion/Projection: DIN ISO 5456-2			CAD - Zeichnung / CAD - Drawing Manuelle Aenderungen sind untersagt! / Manual adjustments are interdictive!
Oberflaechenrauheit /Surface finish: DIN EN ISO 1302			
Werkstueckkanten/Edge finish: DIN EN ISO 13715			Format/Size: A2
Form- und Lagetoleranzen/Tol. of form and position: DIN EN ISO 1101			Massstab/Scale: 1:10 / 1:20
Masse ohne Toleranzangabe/Dimension without tolerance			

	Datum/Date	Name
Gez./Draw.	08.06.2016	BACZYNSK
Gepr./Check.	27.10.2016	CALKOD
Gepr./Check.		
Freig./Releas.	09.11.2016	MELLERL

Werkstoff/Material	Gewicht/Weight rechn./calc.	gewog./weigh.	Blatt/Sheet	von/of
	kg 91,515	kg	1	1

Benennung/Description		Zchngs-Nr./Draw.-No.	Index
Gesamtkonstruktion	Konstrukcja ogólna	4930000G	00
		Ersatz für/Replacement for	Ersetzt durch/Replaced by

Typ/Type	EDV-Nr./EDV-No.	Kunde/Customer	Teilenr. Kunde/Part No. Customer	Projekt-Nr./Project-No.
CS 300 B w	4930000	div.		

Ohne Genehmigung von Winkelmann darf diese Zeichnung weder vervielfaeltigt noch Dritten oder dem Wettbewerb zugaengig gemacht werden. Schutzrechte 09.09.1965
Without permission of Winkelmann, this drawing may not be copied, disclosed to third persons or should be made accessible to competition firms. Law about copyright and related protection rights 09.09.1965

10 20 30 40 50 60 70 80 90 100 mm
Bei Zeichnungverkleinerung/ -vergroesserung beachten
Please notice for enlarged or diminished drawings.